M1 Cierre de Impacto

Levantar para abrir · Enrasado

Carcasa de Montaje

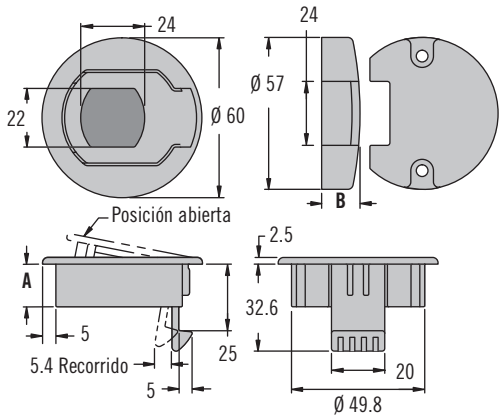

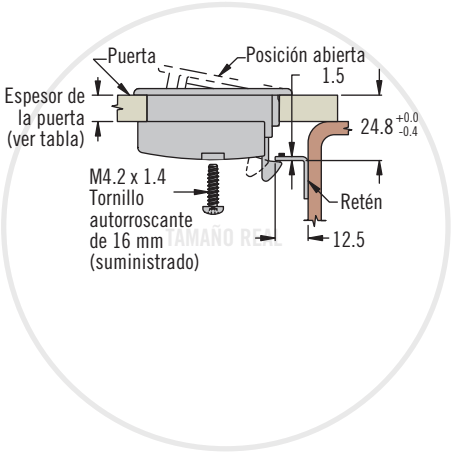

Rango de Espesores de la Puerta	A	B	Referencia
1 - 7	16	20.4	M1-81
7 - 13	16	14.3	M1-82
13 - 19	22	14.3	M1-83

- **Perfil bajo**
- **Materiales resistentes a la corrosión y no conductivos**

Material y Acabado

Cierre: Acetal, negro
Tornillería de montaje: Acero inoxidable

Otras opciones disponibles. Para ver la gama completa, referencias, instalación y especificaciones visite

INFO CLIC *www.southco.com/M1*

80 Cierre de Impacto

Empujar para abrir · A presión

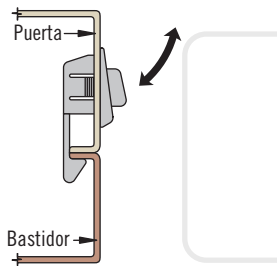

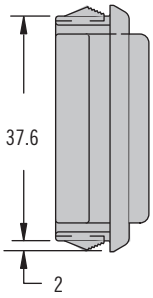

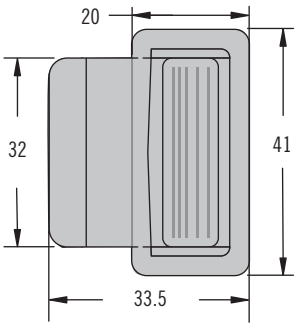

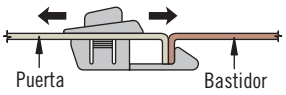

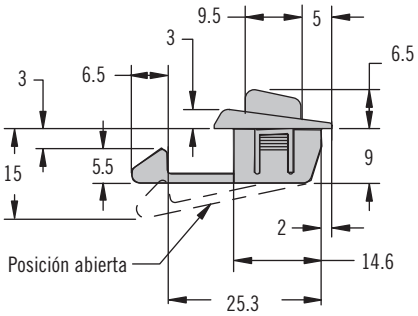

Color	Referencia
Blanco	80-201
Negro	80-202

- **Instalación a presión**
- **Materiales resistentes a la corrosión y no conductivos**
- **Apto para puertas deslizantes o puertas con bisagras**

Material y Acabado

Acetal, negro o blanco

Otras opciones disponibles. Para ver la gama completa, referencias, instalación y especificaciones visite

INFO CLIC *www.southco.com/80*

Dimensiones en milímetros a menos que se indique de otra forma