E2 プッシュラッチ

プッシュ開放／隠しパネルラッチシステム

- ラッチポイントが外側から見えない (コンシールド)
- ドアエジェクト機能
- 位置ずれを許容
- 1点または2点ラッチ

材質・仕上げ

鋼、亜鉛めっき、熱可塑性プラスチック (白)、アルミニウム (無処理)

特性

キーパースタイル	静的荷重	耐荷重
固定タイプ	1300 N	2200 N
フローティングタイプ	750 N	1400 N

使用温度範囲：
-18°C ～ 120°C

耐燃性：UL94-V0

取付方法

See www.southco.com/e2 を参照ください。

*ドア内側表面からのキーパー位置。取付、ガスケットなどによる変動に対し両方向に6.4mm調整可能。

2タイプ：端部取付とリモート取付

端部取付

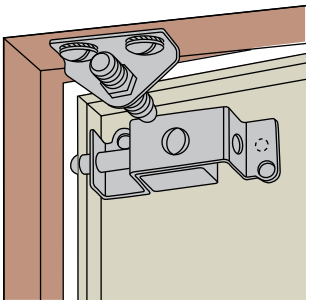

リモート

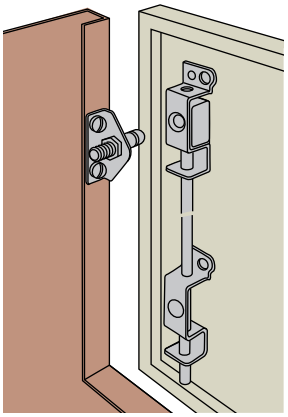

1. キーパーを選定

ヒンジ設置済パネル向けフローティングキーパー

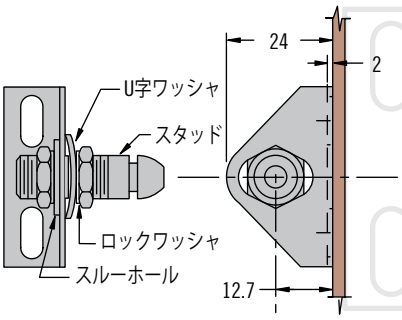

リフトオフ(抜差)パネル用固定キーパー

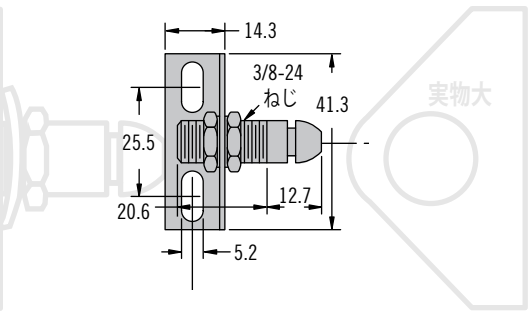

2. ラッチ位置を決定 - 端部取付またはリモート(1点または2点ラッチ)

端部取付

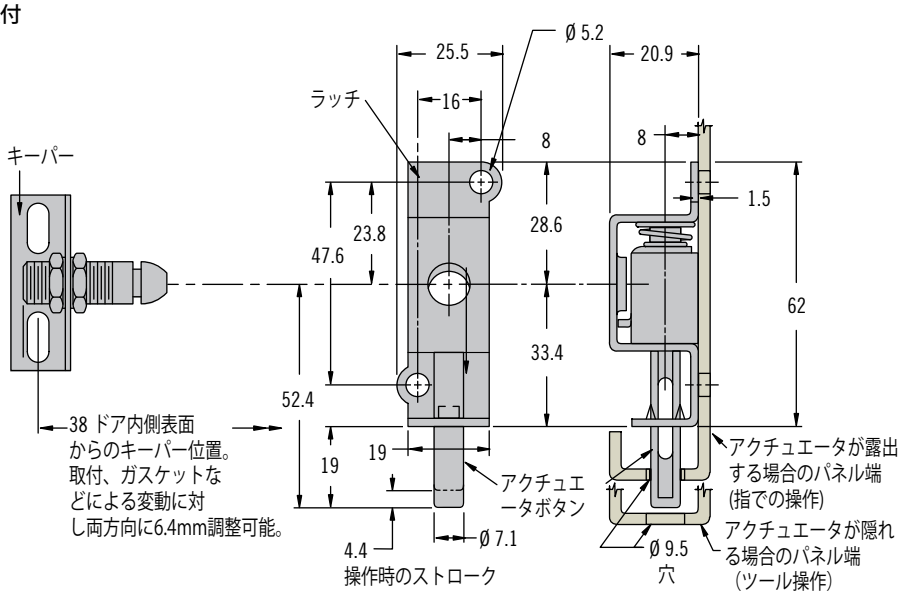

品番

左表参照

端部取付用アセンブリ品番	
固定タイプキーパー	フローティングタイプキーパー
E2-50-101-10	E2-50-101-20

端部取付用アセンブリにはキーパー付属

その他のオプションも選択可能です。種類、品番、取付方法、仕様などは下記ウェブサイトをご参照ください。

INFO CLIC

www.southco.com/E2

特に指定のない限り、寸法はミリメートル表記。製品の仕様は予告なく変更される場合があります。

southco®
CONNECT · CREATE · INNOVATE

リモート - シングルポイント（1点ラッチ）

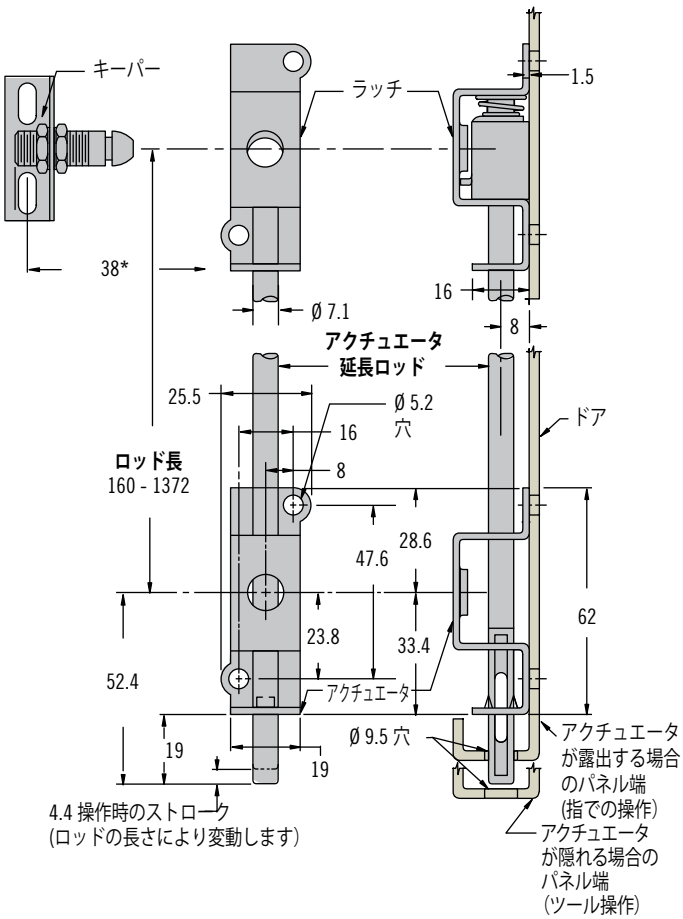

リモート - 2ポイント（2点ラッチ）

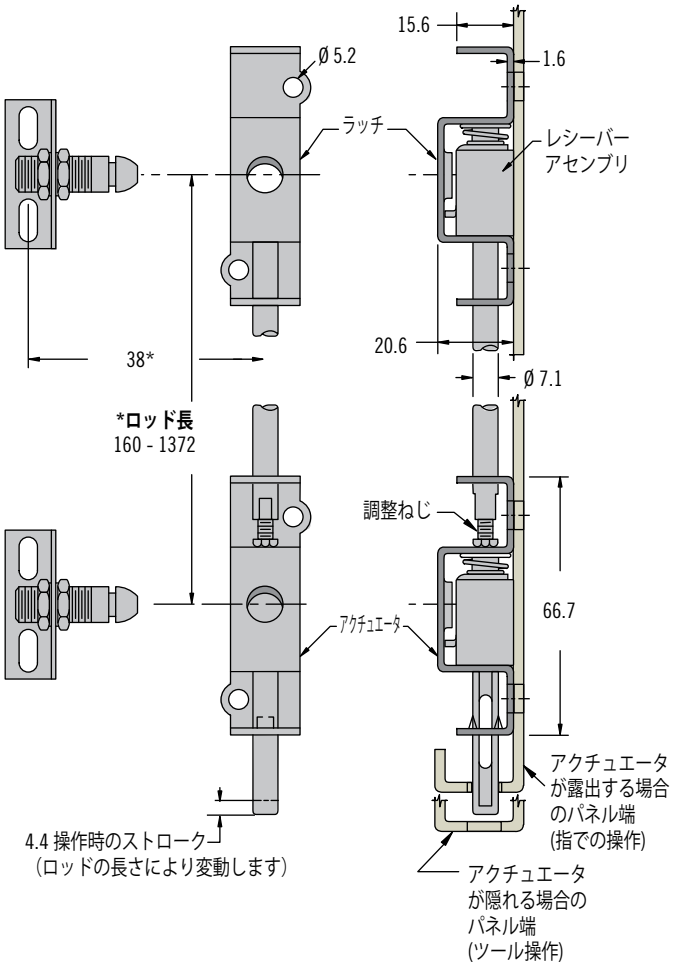

リモート シングルポイントラッチ品番	
固定タイプキーパー	E2-55-101-10
フローティングタイプキーパー	E2-55-102-10
ロッド 500 mm	E2-46-0500-16
ロッド 1250 mm	E2-46-1250-16
ラッチ	E2-92-101
アクチュエータ	E2-91-101

リモート シングルラッチアセンブリは、キーパー・ロッド・ラッチ・アクチュエータの4つの部品で構成されています。

リモート 2 ポイントラッチ	
固定タイプキーパー	E2-55-101-10
フローティングタイプキーパー	E2-55-102-10
ロッド 500 mm	E2-42-0500-16
ロッド 1250 mm	E2-42-1250-16
ラッチ	E2-92-102
アクチュエータ	E2-93-102

リモート 2ポイントラッチアセンブリは、キーパー（2点）・ラッチ（2点）・ロッド・アクチュエータの6つの部品で構成されています。

* ロッド長の調整式：ロッド長 -30mm

標準以外のロッド長さをご注文の際は、品番を以下のように変更してください：

E2-42-XXX-16

(XXX = mm 長さ)

最小 = 160 mm

最大 = 1372 mm

最小発注単位：50

特に指定のない限り、寸法はミリメートル表記。製品の仕様は予告なく変更される場合があります。