P1 Tirador Encastrado

Perfil bajo · Levantar o tirar · Un solo taladro de montaje

- **Instalación fácil**
- **Amplio agarre**

Material y Acabado

Tirador y carcasa: ABS, negro
Tornillos: Acero, chapado en zinc

Resistencia

Carga estática máxima:
Levantar / tirar: 1300 N

Empujar / deslizar: 450 N

Clasificación de Resistencia a la llama: UL94-HB o UL94-V0 (ver tabla)

Temperaturas operativas límite:
-50°C hasta 60°C

Instalación

Tornillos de montaje suministrados.
El montaje en un panel de menor espesor que el mínimo para cada rango permite cierto movimiento del tirador.
Fuerza de apriete máxima para los tornillos de montaje de 0.5 N · m

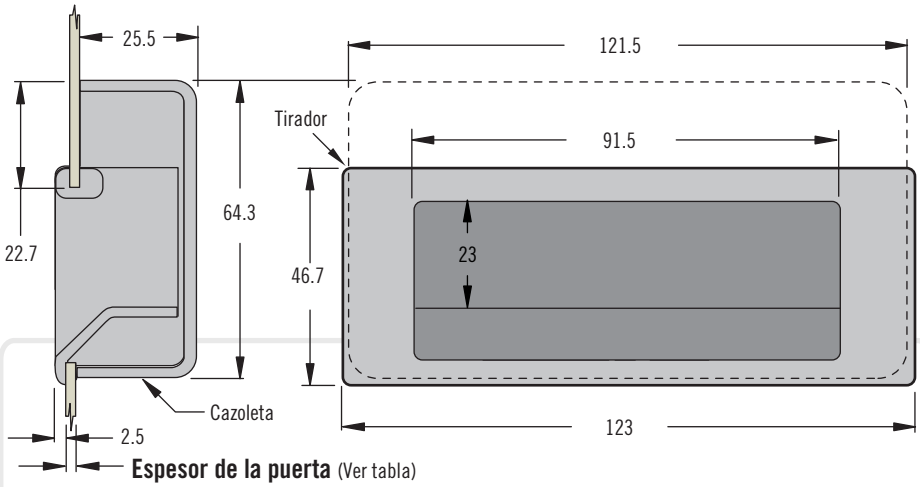

TAMAÑO REAL

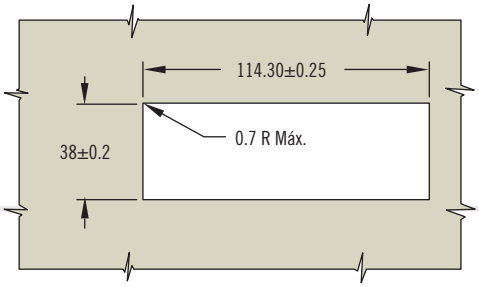

Dos tornillos autorroscantes Nº 6 BT (suministrados)

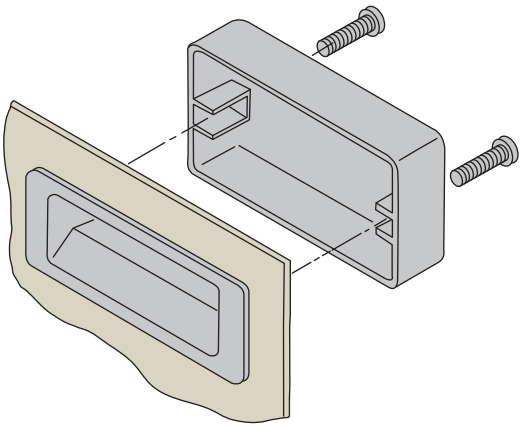

Referencia

Ver tabla

Rango de Espesores de la Puerta		Referencia	
Min.	Máx.	UL94-HB	UL94-V0
1.0	1.8	P1-30-101-11	P1-31
1.8	3.3	P1-30-103-11	P1-33
3.3	4.8	P1-30-105-11	P1-35
4.8	6.3	P1-30-107-11	P1-37

Dimensiones en milímetros a menos que se indique de otra forma